Réalisation du bras

But **Ensemble support servomoteurs** **Carte Arduino**

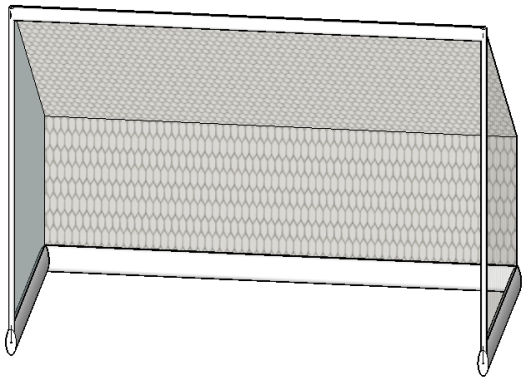

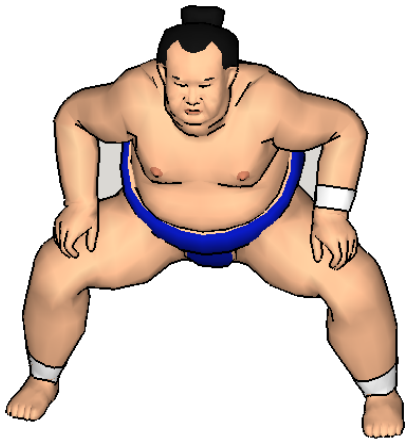

Modules existants

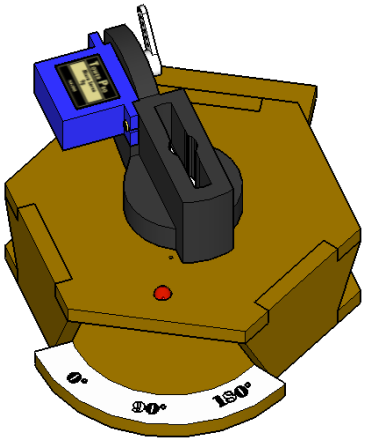

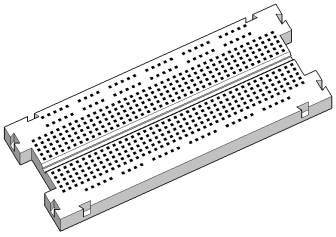

Plaque de test **Ballon**

Gardien de But
(Non contractuel)

1) ***Parties à créer***

L'Avant-bras

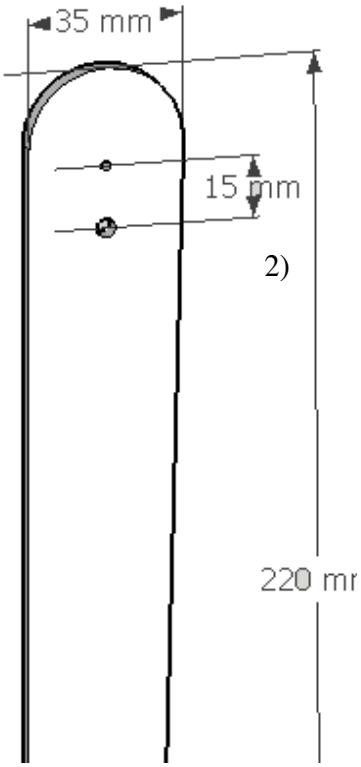

2)

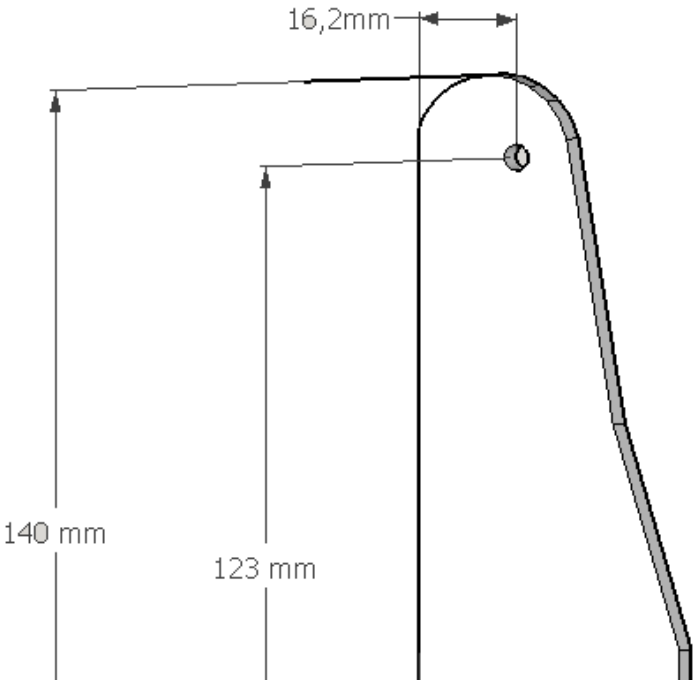

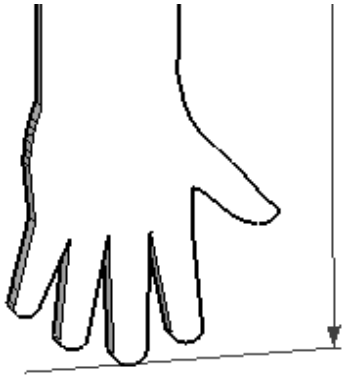

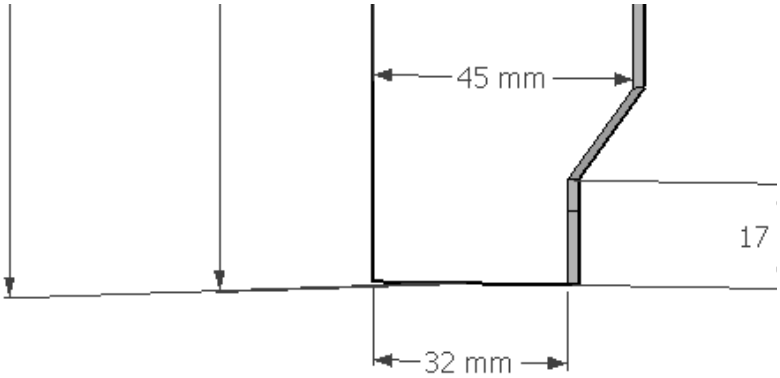

Le Bras

Assemblage des parties crées

1

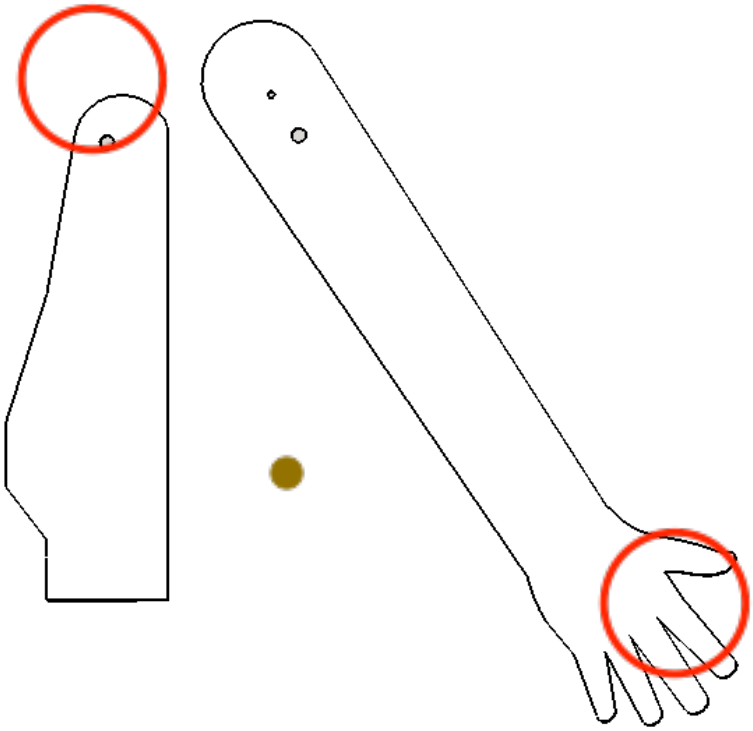

2 **3**

3) ***Mise en place dans l'ensemble support***

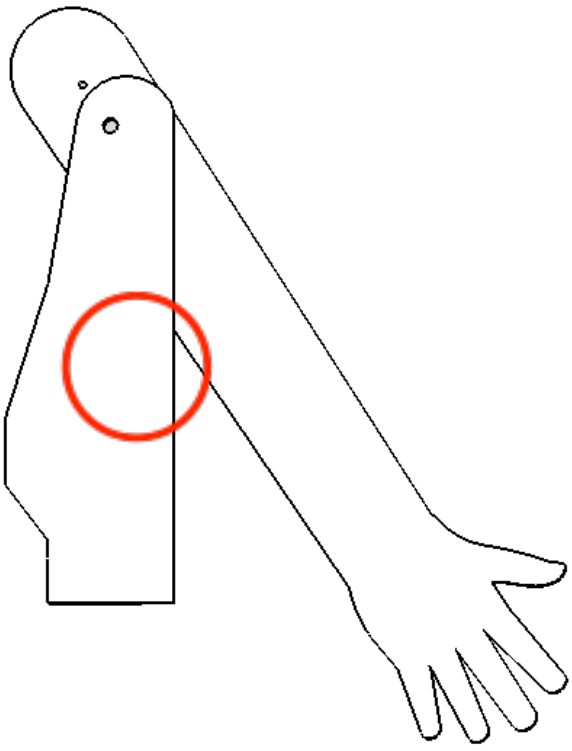

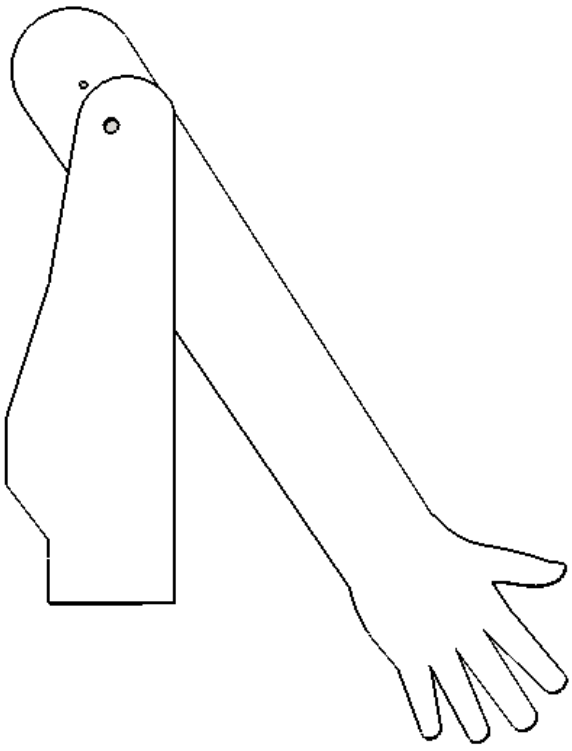

servomoteurs

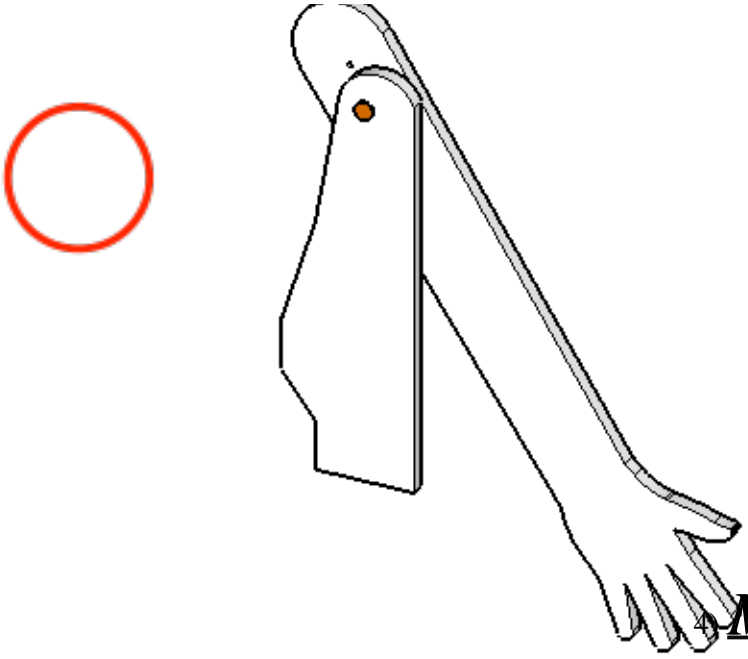

4 Mise en place de la tringle

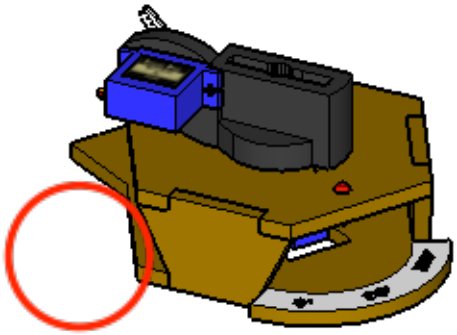

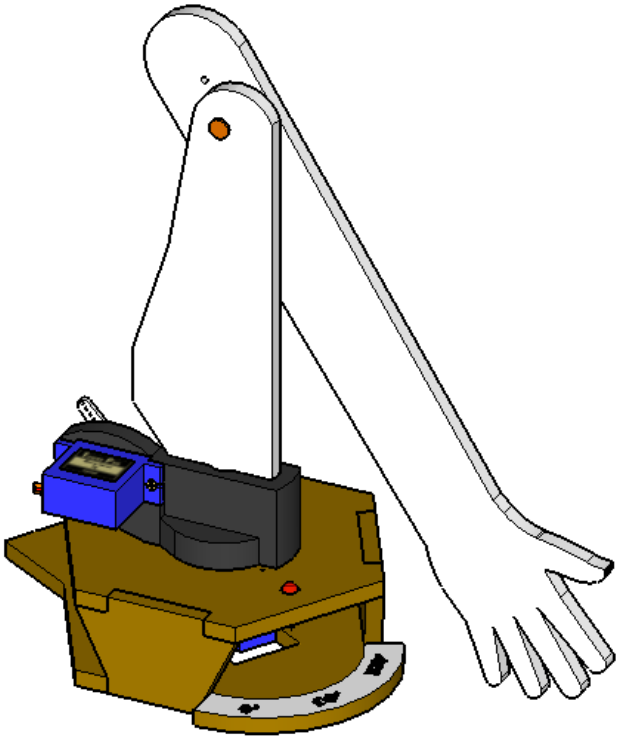

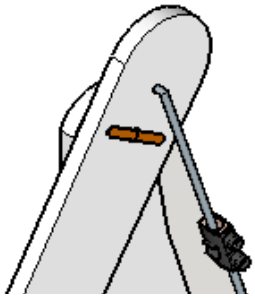

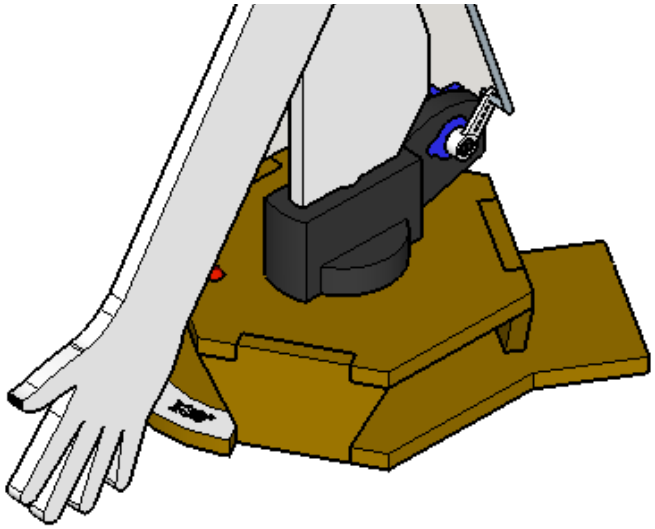

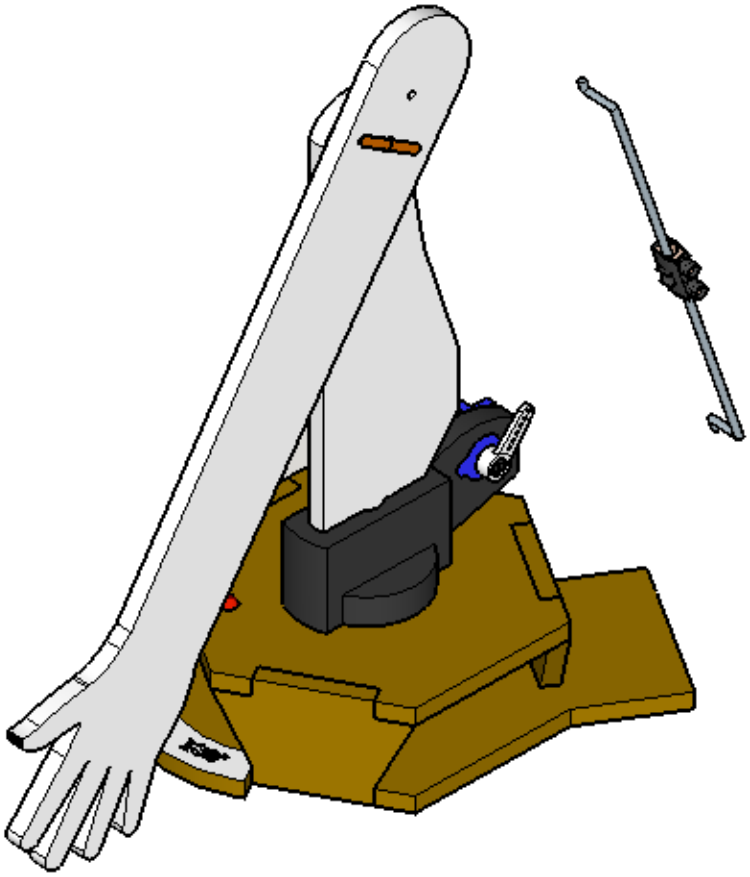

5