Réalisation du câblage

1) ***Modules à câbler***

Servomoteur Rotation **Servomoteur Avant-bras** **LED** **Plaque de test**

2)

Fils de câblage

Branchement de la LED

Représentation d'une LED

Carte Arduino

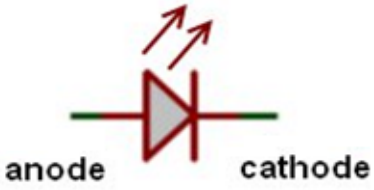

La LED est simplement une diode qui émet de la lumière, d'où les flèches sur son symbole.

Astuce mnémotechnique

Pour ce souvenir de quel côté est l'anode ou la cathode, voici un moyen mnémotechnique simple et en image

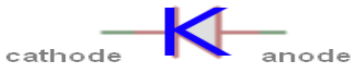

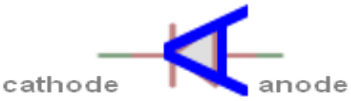

K comme K-thode A comme A-node

Résistance 150 Ohms ➢ **Branchement d'une LED**

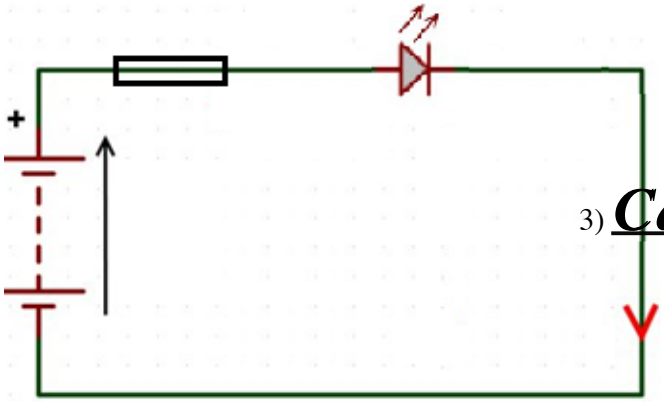

3) ***Câblage***

5 V **Servomoteur Rotation** I = 0,020 A **Tension LED = 2,25 V**

Servomoteur Avant-bras

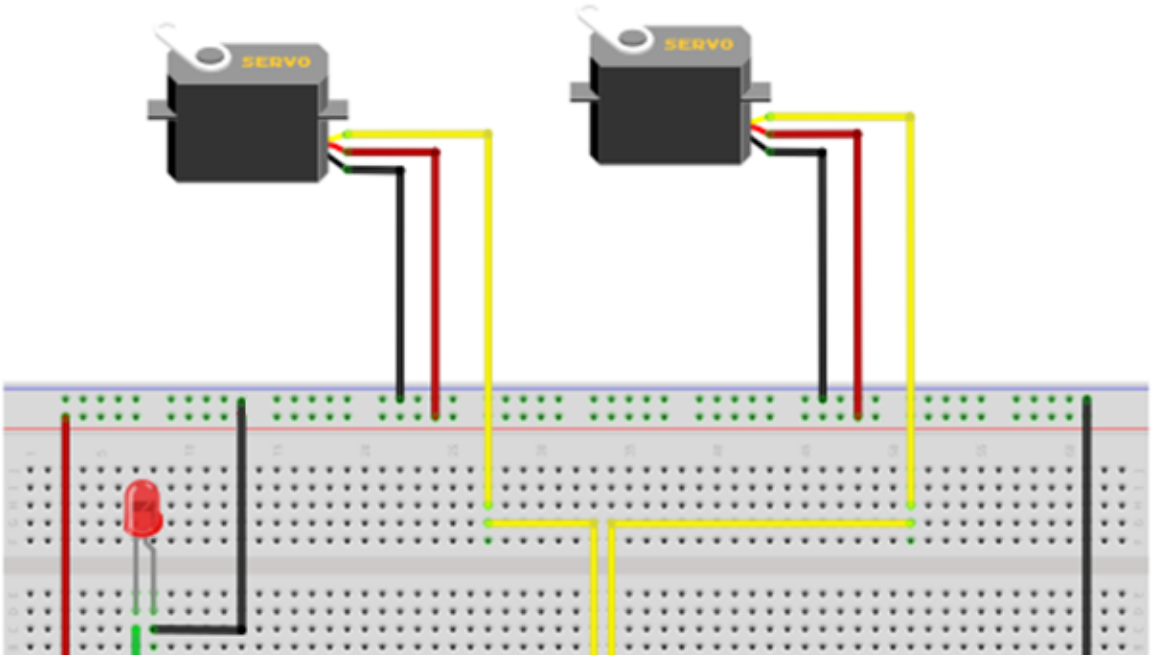

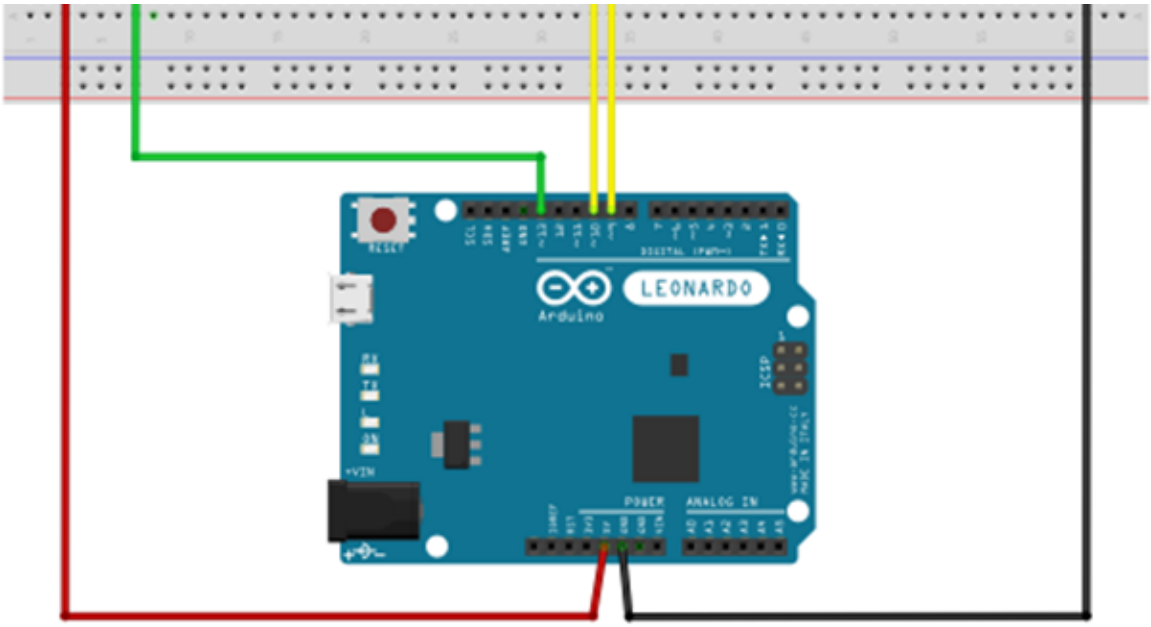

LED **Carte Arduino** **Platine de test**